MÓDULO ELEVAVIDRIOS

MÓDULO ELEVAVIDRIOS SECUENCIAL
PREMIUM DE 2 Y 4 PUERTAS
REF. 2822 - 2823

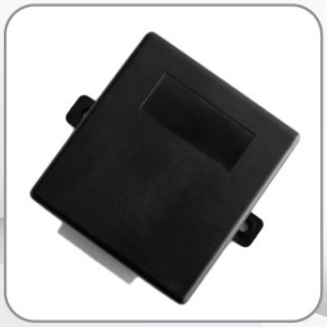

MÓDULO DE VIDRIOS SECUENCIAL
& AUTOMÁTICO DE 2 PUERTAS
REF. 2715

MÓDULO DE VIDRIOS ULTRA
2 PUERTAS
REF. 507

ULTRA®
Sistemas Electrónicos de Seguridad

MANUAL DE USUARIO

Señor Usuario:
Le agradecemos la confianza al escoger los productos ULTRA S.A.
Ultra S.A es una organización colombiana con más de 25 años de experiencia en el diseño y fabricación de sistemas electrónicos de seguridad y accesorios para la industria automotriz; la funcionalidad, los requerimientos particulares del cliente y los aspectos medioambientales son la base para el diseño y la posterior fabricación de nuestros productos.
El principal objetivo como organización es la satisfacción del cliente, por esto utilizamos tecnología de punta, una amplia red de servicio a nivel post-venta, un sistema de gestión de calidad y un sistema de gestión ambiental certificado, que nos permite cumplir con nuestro objetivo.
El presente manual de instrucciones brinda toda la información necesaria para operar este sistema; por esto es necesario que usted lo lea cuidadosamente y solicite a su instalador que le guié y le informe sobre el funcionamiento y todos los beneficios que usted recibe al adquirir este producto.

REQUISITOS LEGALES

- La garantía del fabricante se limita exclusivamente al producto. ULTRA S.A no se hace responsable por las instalaciones defectuosas efectuadas por los distribuidores y los daños que se ocasionen al vehículo por la mala instalación del producto.
- A pesar de que se ha verificado la presente información de este manual para que sea precisa y completa; ULTRA S.A. No se hace responsable de los errores u omisiones que pudieran existir de igual manera ULTRA S.A. Se reserva el derecho de cambiar en cualquier momento y sin previo aviso las especificaciones de este producto sin que este obligado sustituir los productos vendidos por lo actuales.
- Colabore con nosotros para mantener el medio ambiente; algunas partes del producto una vez culminado si ciclo de vida son recuperables (cajas de empaque, cables, terminales y carcazas plásticas), los demás elementos como componentes electrónicos, circuitos impresos pueden causar daños al medio ambiente. Investigue los métodos de disposición final y la legislación ambiental que aplica para ese tipo de elementos en su localidad o retórnelos a nuestra organización para darles el tratamiento final adecuado.
- Queda prohibida la transmisión o reproducción parcial o total en cualquier idioma, en cualquier forma y por cualquier medio, de este manual sin la previa autorización escrita de ULTRA S.A.

PARA TENER EN CUENTA

1. Por favor no deje niños o mascotas solos dentro del automóvil. Cuando las ventanas se estén cerrando, no ponga su cabeza o sus manos sobre los vidrios para evitar heridas accidentales. Por favor revise frecuentemente el estado de los vidrios eléctricos; es posible que las fallas en los vidrios eléctricos hagan que el sistema de Cerrado de Ventanas no funcione correctamente y genere pérdidas al dueño del automóvil.
2. Antes de iniciar la instalación revise el estado de los vidrios, si los vidrios suben con dificultad desde el switch, lo mejor es hacer un mantenimiento de cremalleras, empaques y felpas, hasta que los vidrios suban en forma continua sin detenciones forzadas, esto evitara que los módulos se quemen por exceso de consumo de corriente.
3. Tenga en cuenta que cada uno de los vidrio consume una corriente entre 6 y 10 Amperios, tome la alimentación del módulo directamente de la batería.
4. Antes de cortar los cables revise el diagrama de instalación correspondiente e identifique los cables que va a utilizar.

MODULO DE VIDRIOS
ULTRA 2 PUERTAS
REF. 507

CARACTERÍSTICAS

1. Módulo con gran poder para subir vidrios.
2. Manejo con señal negativa y positiva.
3. Salidas con dos cables para evitar recalentamientos.
4. Terminal de gran contacto para asegurar el paso de corriente.

DIAGRAMA

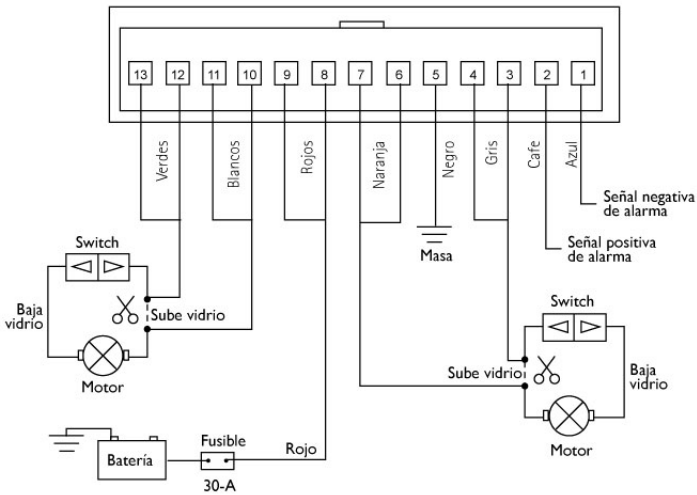

IMPORTANTE:
Es muy importante que tenga en cuenta la polaridad de los cables, es decir que los cables Naranja y Blanco estén ensamblados a la punta que queda del motor y los cables Grises y Verde a las puntas que quedaron del Switch respectivamente, la mala instalación de estos cables genera el daño del circuito eléctrico y la perdida de la garantía.
Dudas al instalar: escriba a servicio@alarmasultra.com o llame al (1) 3436565 ext. 116.

MODULO ELEVAVIDRIOS SECUENCIAL PREMIUM DE 2 Y 4 PUERTAS
REF. 2822 - 2823

CARACTERÍSTICAS

1. La detección inteligente del modulo hace que el vidrio se detenga al llegar al tope o después de 10 segundos.
2. El sistema es usado de manera independiente utilizando las señales positivas del bloqueo central.
3. Cable independiente para manejar el modulo desde la alarma.
4. Cuando instala el modulo con las señales del bloqueo central, al colocar los seguros el modulo se activa, si desea detener la acción de los vidrios, suba los seguros o abra accesorios.
5. El producto es un accesorio auxiliar que depende de la confiabilidad y durabilidad de otros accesorios tales como el motor, los vidrios y circuitos. Puede funcionar mal si los otros accesorios están dañados o no funcionan correctamente. Por favor revise frecuentemente el funcionamiento del accesorio.
6. Circuito inteligente que detecta cuando un vidrio no ha subido completamente.
7. Posibilidad de elegir la corriente de los motores en forma fácil y rápida.

DIAGRAMA

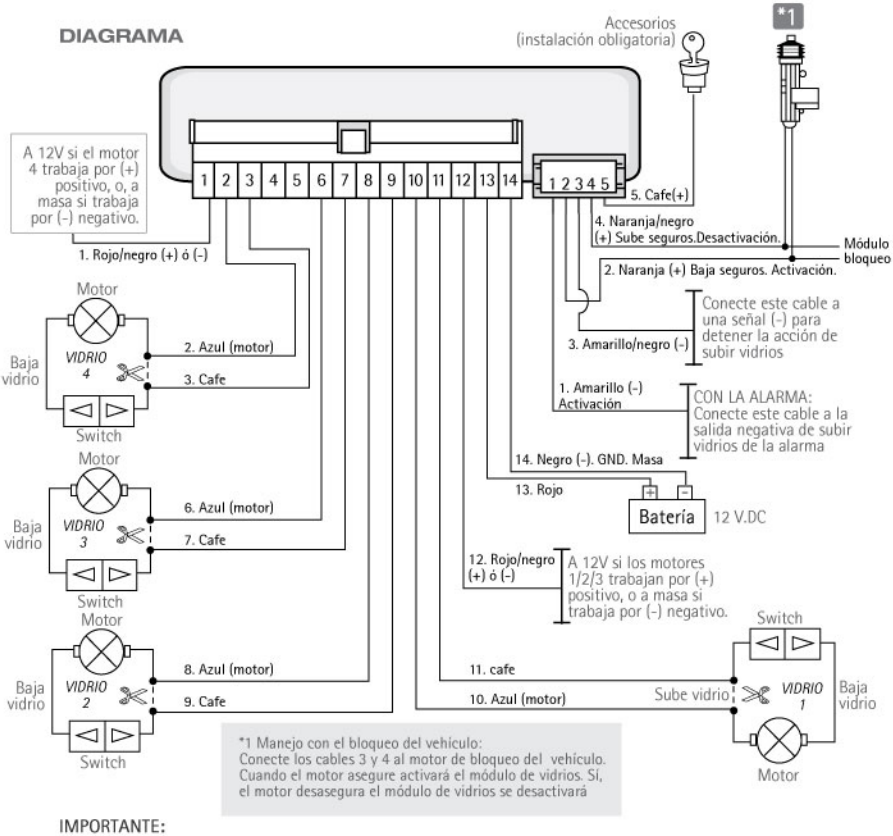

IMPORTANTE:

Es muy importante que tenga en cuenta la polaridad de los cables, los cables de color azul van al motor y los cables de color Café van al switch, la mala instalación de estos cables genera el daño del módulo y la perdida de la garantía.

Dudas al instalar: escriba a servicio@alarmasultra.com o llame al (1) 343 6565 ext. 116.

MODULO DE VIDRIOS SECUENCIAL & AUTOMÁTICO DE 2 PUERTAS REF. 2715

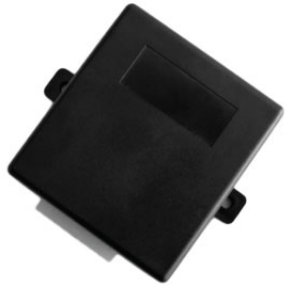

CARACTERÍSTICAS

1. De un solo toque al Switch para subir el vidrio completamente.
2. De un solo toque al Switch para bajar el vidrio completamente.
3. Para detener el vidrio cuando esta subiendo o bajando, solamente obture el Switch en cualquier posición.
4. Sube los vidrios en forma secuencial al activar el modulo con la señal de alarma.
5. La detección inteligente del modulo hace que el vidrio se detenga al llegar al tope o después de (6) seis segundos.
6. Mantenga obturado el Switch hasta que el vidrio llegue a un lugar determinado al subirlo o bajarlo.

DIAGRAMA

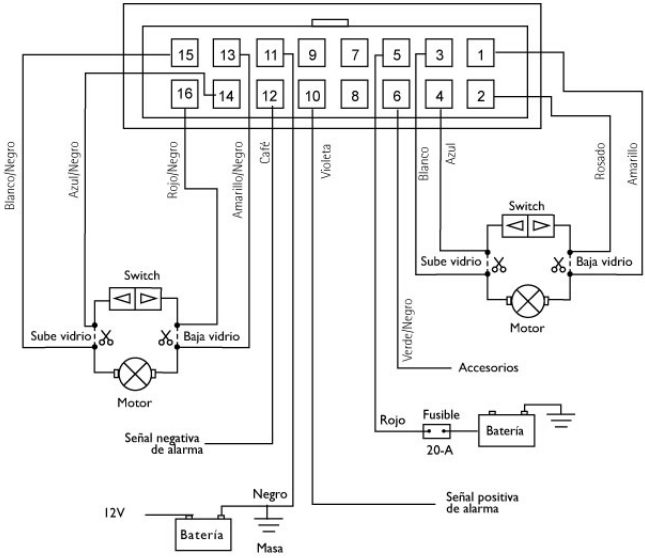

IMPORTANTE:

- Si conecta el cable de accesorios a 12 V, no realiza la función de subir los vidrios con la alarma.
- Es muy importante que tenga en cuenta la polaridad de los cables, la mala instalación de estos cables genera el daño del circuito eléctrico y la perdida de la garantía.

Dudas al instalar: escriba a servicio@alarmasultra.com o llame al (1) 3436565 ext. 116.

CERTIFICADO DE GARANTÍA

ULTRA S.A. Garantiza que el producto ha sido revisado funcionalmente en condiciones normales de uso antes de ser empacado otorgando la siguiente garantía, conforme al decreto 3466 de 1982 y la circular única de la superintendencia de industria y comercio:

- Mantenimiento y/o reparación de partes o componentes que resulten defectuosos de fábrica o presenten deterioro normal por funcionamiento sin ningún costo para el cliente.
- Reemplazo del producto defectuoso por uno nuevo, cuando la falla que presente el producto sea repetitiva o cuando los componentes a remplazar, exceden el costo del producto.
- Otorgamiento de la asistencia técnica necesaria para el buen funcionamiento del producto.
- Suministro de los repuestos necesarios para la reparación y mantenimiento del producto, lo anterior esta sujeto a la disponibilidad de piezas de recambio en el mercado.

TÉRMINOS DE DURACIÓN DE LA GARANTÍA.

- Los módulos de vidrios 2 puertas de Ref. 507: 3 años a partir de la fecha de marcación del producto.
- Los módulo de vidrios secuenciales de 2 y 4 puertas con Ref. 2822, 2823 y 2715: 1 año a partir de la fecha de marcación del producto.
- accesorios de uso permanente: cables, no son cubiertos por la garantía.
- Transcurrido el tiempo de garantía, la reparación, mantenimiento o cambio de partes para los productos serán efectuados bajo las tarifas vigentes en los listados de ultra.

PERDIDA DE LAS CONDICIONES DE GARANTÍA

- Expiración del periodo de garantía.
- Alteración, retiro, cambio o destrucción de los códigos de identificación del producto y/o sello de garantía.
- Daños accionados por siniestros, fluctuaciones de voltaje cortos circuitos, malas descargas eléctricas, voltaje inadecuado, exposición permanente en altas temperaturas, transporte o mal uso en general.
- Instalaciones inadecuadas en vehículos que afectes el producto.
- Exposición del producto a la acción del agua o humedad.
- Intervención al producto por parte de personal no autorizado.
- Instalación y adición de accesorios no originales del producto.

OBSERVACIONES

- Las condiciones de garantía sobre la calidad de la instalación del producto es responsabilidad del local que la realizo. ULTRA S.A. No realiza inspección en vehículos ni asume responsabilidad alguna por las mismas.
- Cuando se cambia el producto a titulo de garantía; el nuevo producto sigue con la garantía del producto reemplazado.
- Toda solicitud de reparación, garantita y/asistencia técnica debe ser tramitada a través de los distribuidores autorizados de ULTRA S.A. previa verificación del funcionamiento del producto y los términos aplicables a la garantía.
- Ningún funcionario de ULTRA S.A esta autorizado para cambiar o modificar las condiciones de garantía.

ULTRA®

Sistemas Electrónicos de Seguridad

Mayores Informes
Cra. 28A No. 77 - 00. Bogotá, Colombia
PBX 343 6565 :: comercial@alarmasultra.com
www.alarmasultra.com